WHEEL S.A.

FABRICANTE DE PARTES PARA ACOPLADOS, SEMIRREMOLQUES Y EQUIPOS FERROVIARIOS

Manual del usuario

- **GANCHO DE REMOLQUE TIPO UÑA N° 3 SEGURO STD COD 15507**

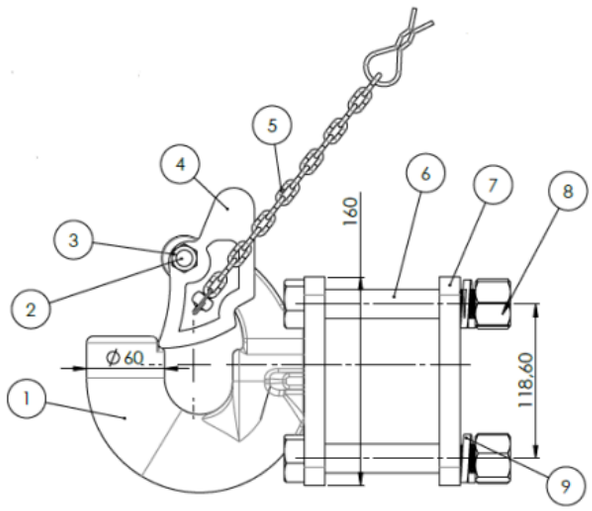

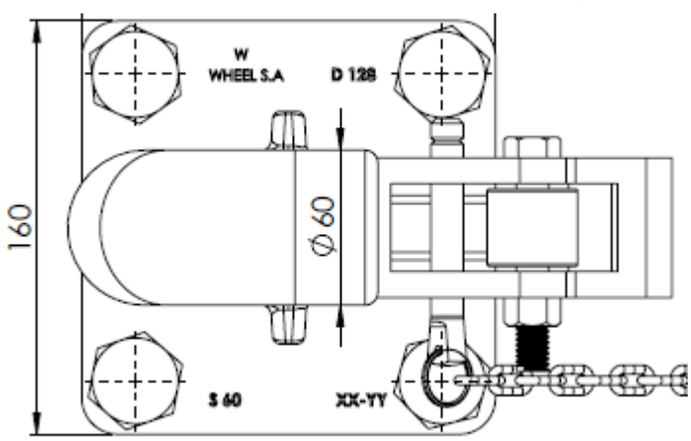

ESPECIFICACIONES:

- **Gancho forjado tratado térmicamente.**
- **Tratamiento térmico en zona de acoplamiento con el ojal toroidal para mayor resistencia al desgaste.**
- **Sistema de enganche manual**
- **Ø NOMINAL 60 mm clase C seg. IRAM 10261 <u>SOLO</u> para acoplamiento con ojal toroidal Ø63 IRAM 10252.**

⚠ IMPORTANTE

El gancho de remolque tipo uña forma parte del ensamble en conjunto con su correspondiente ojal de tipo toroidal cuyo Ø nominal de intercambiabilidad es 63 mm permitiendo una correcta articulación entre ambas piezas.

CARGA MÁXIMA ADMISIBLE:

52.5 Tn

La carga máxima admisible está considerada en condiciones de camino sin pendientes. Si usted operará la unidad en condiciones de pendientes extremas se recomienda una carga 25% inferior a la admisible.

MARCADO SEGÚN NORMA IRAM 10259	
LOGO EMPRESA	IDENTIFICACIÓN DEL FABRICANTE
S 60	TIPO DE ACOPLAMIENTO NO ESTANDAR Ø NOMINA
XX-YY (LOTE)	XX=NUMERACIÓN CORRELATIVA YY= AÑO DE FABRICACIÓN
D	CARGA DE ENSAYO BAJO NORMA EXPESADA EN KILONEWTON

MONTAJE

El gancho debe ser montado al paquete elástico con los tornillos y arandelas de seguridad provistos.

El torque de apriete de cada uno de los 4 tornillos debe ser de 360 Nm (aprox 36 kilogramos -fuerza).

El gancho debe quedar a 90° respecto al paquete elástico

(fig 1)

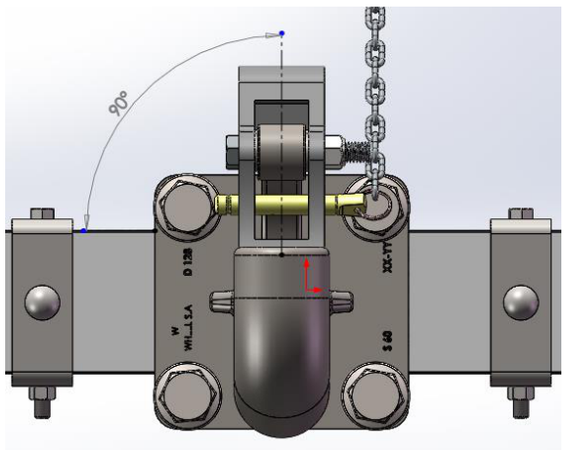

FIGURA 1

FUNCIONAMIENTO

Para acoplar el ojal toroidal debe quitar el conjunto cadena traba y deslizar el balancín seguro de gancho hacia atrás (fig 2). Luego de colocar el ojal, el balancín debería retornar solo a su posición trabado (fig 3).

FIGURA 2

FIGURA 3

⚠ IMPORTANTE

Por su seguridad y la de los demás tenga en cuenta que debe colocar nuevamente el conjunto de cadena traba y la traba elástica en la ranura del perno. (fig 4).

No opere la unidad sin la traba de seguridad bajo ninguna circunstancia.

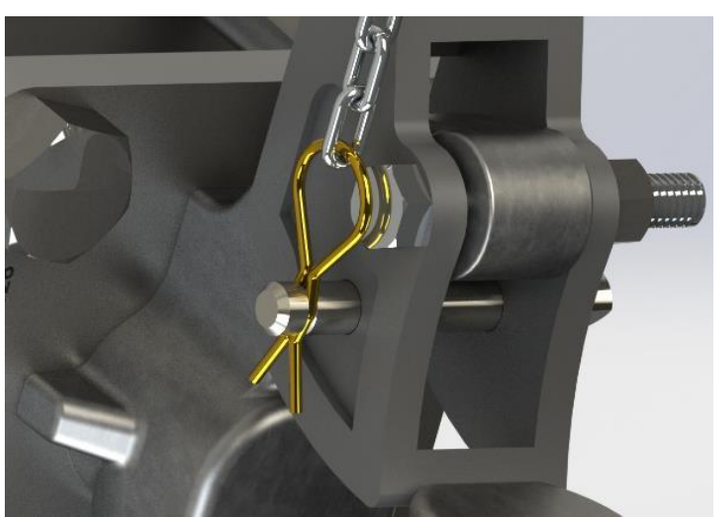

FIGURA 4

LÍMITE DE DESGASTE SEG IRAM 10271

"Vehículos comerciales de carretera. Dispositivos mecánicos de acoplamiento. Límites de desgaste."

GANCHO DE REMOLQUE	DIAM. A VERIFICAR	LIMITE DE DESGASTE
IRAM 10261	Ø D8 HASTA LA SECCION A-A	≤ Ø NOMINAL - 2,5 mm
Ø NOMINAL GANCHO N° 3 = 60 mm		MEDICIÓN Ø D8 ≤ 57,5 mm
Ø NOMINAL GANCHO N° 4= 64 mm		MEDICIÓN Ø D8 ≤ 61,5 mm
		REEMPLAZAR DE INMEDIATO SI LOS VALORES MEDIDOS SON MAYORES O IGUALES A LOS INDICADOS

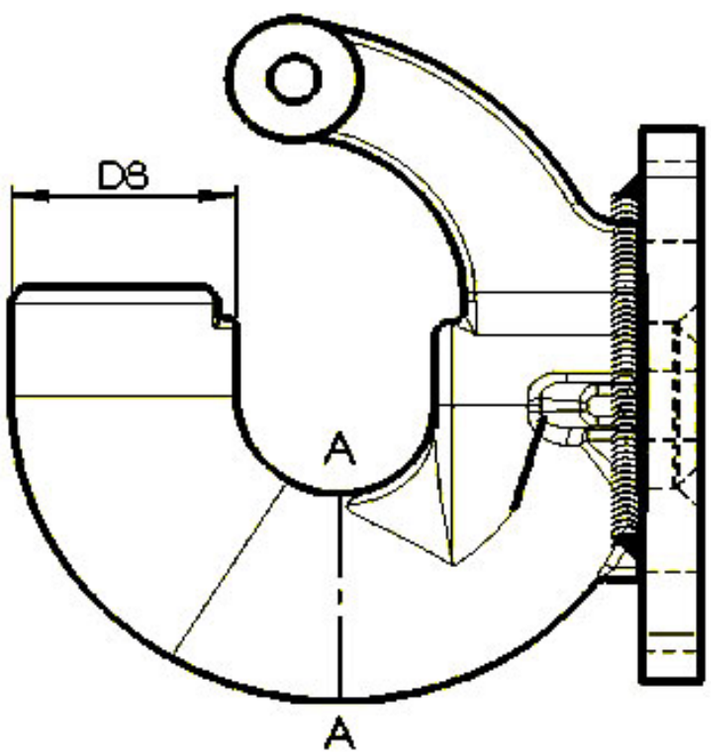

No rellene con soldadura el desgaste producido bajo ninguna circunstancia.

No intente reparar usted mismo ningún tipo de soldadura bajo ninguna circunstancia.

GARANTÍA

WHEEL S. A. garantiza por 180 días a partir de la fecha de compra, el funcionamiento de este producto contra cualquier defecto en los materiales y mano de obra empleados para su fabricación. Nuestra garantía incluye la reparación, reposición, o cambio del producto y/o componentes sin cargo alguno para el cliente, incluyendo mano de obra, así como los gastos de transportación derivados del cumplimiento de este certificado.
Para hacer efectiva esta garantía, no podrán exigirse mayores requisitos que presentar la factura de compra del establecimiento donde se adquirió el producto.

ESTA GARANTIA NO SERÁ VÁLIDA BAJO LAS SIGUIENTES CONDICIONES:

- Alteración en su identificación.
- Cuando el uso, cuidado y operación del producto no haya sido de acuerdo con las instrucciones contenidas en el presente instructivo de operación y montaje
- Cuando el producto haya sido usado fuera de su capacidad, maltratado, golpeado, así como por cualquiera otra falla atribuible al consumidor.
- Cuando el producto haya sido desarmado, modificado o reparado.
- Cuando la falla sea originada por el desgaste normal de las piezas debido al uso

Ninguna otra garantía verbal o escrita diferente a la aquí expresada será reconocida por WHEEL S.A.

diseño: bloomcer.com

Código Manual: G0148
V2 01.04.2020

www.wheelsa.com

La República 7136 | 2000 Rosario | Santa Fe | Argentina
Tel./Fax. (0341) 458-0312 | E-mail: info@wheelsa.com